Soho shower combination 01
wall shower combination, stainless steel,
with wall shower and mixer one way valve

Soho douche combinatie 01
wanddouche combinatie, rvs, met
wanddouche en wand mengkraan 1 weg

700-6410 / 700-6412

installation

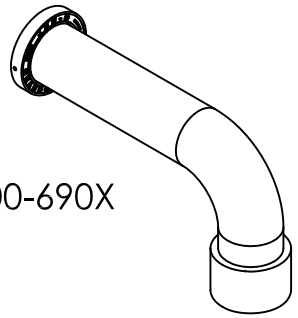

700-690X



700-210X

technical diagram

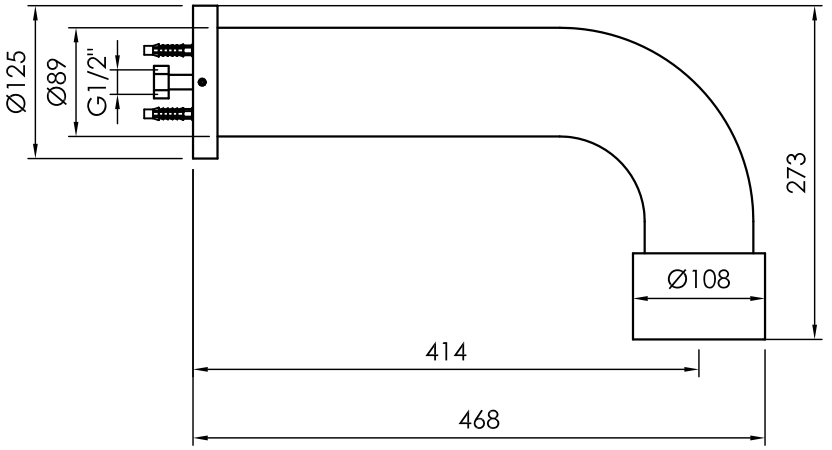

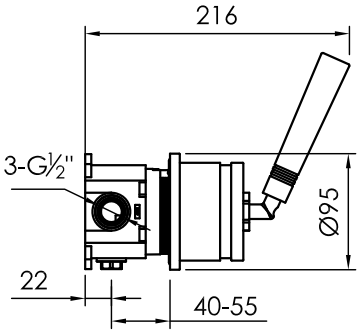

030-xxx-25xx