

METALLIC

Detroit pared

REF. 8360

Lavabo circular en acero cepillado con instalación suspendida. Una solución que despeja superficie y refuerza la lectura industrial.

Colocación Suspendido

Dimensiones Diámetro: 380mm Alto: 380mm

Peso 8.0 kg

Material Metálico

Forma Circular

Observaciones
Incluye válvula y sifón

Colores disponibles

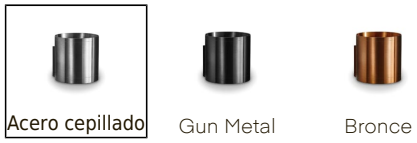



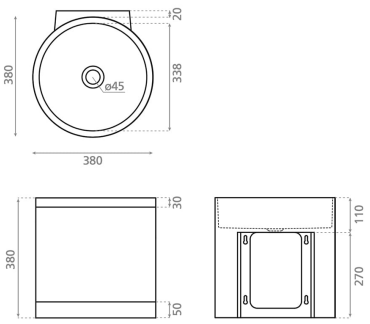

Bath Collection SL Bajada del Caleruco 21A / 39012 Santander, España
T. +34 942 321 222 / info@bathcogroup.com / bathcollection.com