

SOLID SURFACE

Polaris

REF. 6001

Lavabo circular en solid surface blanco. Su diseño esencial y su formato reducido lo convierten en una opción versátil y actual.

Colocación Sobre encimera

Dimensiones Diámetro: 300mm Alto: 100mm

Peso 2.2 kg

Material Solid Surface

Forma Circular

Colores disponibles


Blanco


Taupe


Paprika


Ocean


Azure


Pale


Nero



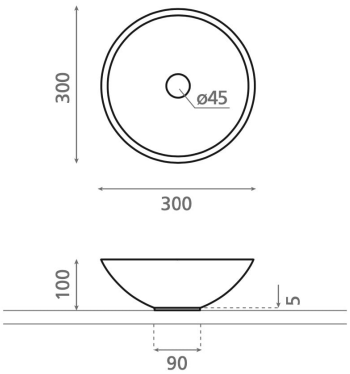

Bath Collection SL Bajada del Caleruco 21A / 39012 Santander, España
T. +34 942 321 222 / info@bathcogroup.com / bathcollection.com