PORCELAIN

Mini Lys

REF. 4912

Un lavabo mini en porcelana, ideal para aseos o espacios reducidos. Disponible en blanco brillo, blanco mate, negro mate y porcelana natural. De instalación sobre encimera, sin rebosadero.



Colocación Sobre encimera

Dimensiones Diámetro: 230mm Alto: 130mm

Peso 2.0 kg

Material Porcelana

Forma Mini, Circular

Colores disponibles



Blanco



Porcelana natural

Blanco mate



Negro mate

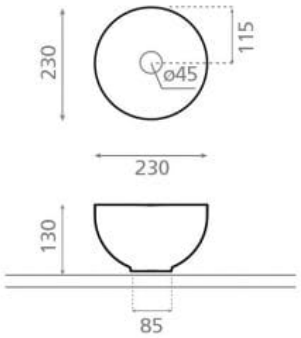

Bath Collection SL Bajada del Caleruco 21A / 39012 Santander, España
T. +34 942 321 222 / info@bathcogroup.com / bathcollection.com