

Inodoro con tanque Canberra

REF. 4573

Una solución completa con diseño rimless para una higiene más eficaz. Integra tapa soft close con extracción rápida y doble descarga 3/6 L para un uso eficiente del agua, en una estética sobria de porcelana brillo.

Colocación Con tanque

Dimensiones Largo: 615mm Ancho: 365mm Alto: 795mm

Peso 42.0 kg

Material Porcelana

Salida Dual

Observaciones
Inodoro dual
Posición de entrada de agua: inferior/lateral
Doble descarga/litros: 3/6L
Sistema soft close
Tapa fácil extracción
Pegado a pared
Rimless



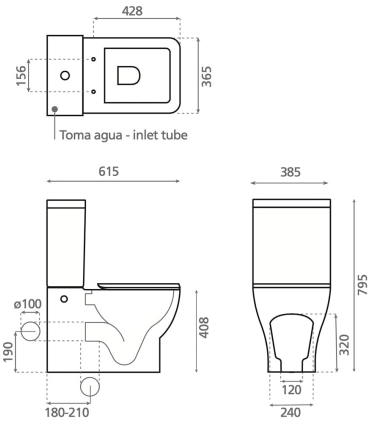

Bath Collection SL Bajada del Caleruco 21A / 39012 Santander, España
T. +34 942 321 222 / info@bathcogroup.com / bathcollection.com