

Inodoro con tanque Sidney

REF. 4555

Diseño rimless en porcelana brillo, con salida dual y descarga regulable. Incluye tapa termoendurecida slim extraíble con cierre suave. Una propuesta eficiente con certificación eco.



Colocación Con tanque

Dimensiones Largo: 610mm Ancho: 375mm Alto: 800mm

Peso 42.0 kg

Material Porcelana

Salida Dual

Observaciones
Inodoro con tanque
Rimless
Salida dual
Mecanismo doble descarga
Tapa termoendurecida extraíble slim
Soft close
Peso 40 kg | Unidades por palé 12. Certificación eco de 3/4, 5L regulable hasta 6L

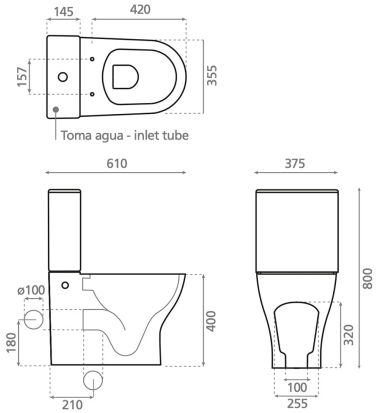

Bath Collection SL Bajada del Caleruco 21A / 39012 Santander, España
T. +34 942 321 222 / info@bathcogroup.com / bathcollection.com