PORCELAIN

Dobra Circular

REF. 4191

Porcelana con relieve en un diseño circular. Un lavabo de sobre encimera que aporta textura y presencia contemporánea.



Colocación Sobre encimera

Dimensiones Diámetro: 380mm Alto: 180mm

Peso 4.5 kg

Material Porcelana

Forma Circular

Colores disponibles



Blanco



Porcelana natural



Blanco mate



Negro mate

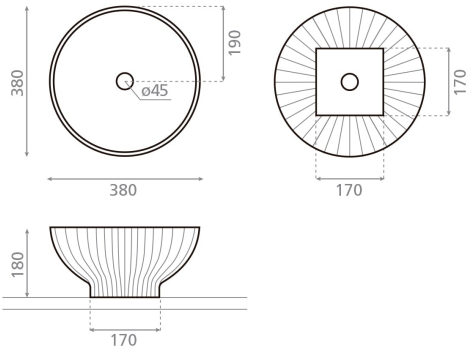

Bath Collection SL Bajada del Caleruco 21A / 39012 Santander, España
T. +34 942 321 222 / info@bathcogroup.com / bathcollection.com