

PORCELAIN

Cartes

REF. 4166

La porcelana en vertical. Un lavabo pedestal de líneas rectas y lenguaje clásico actualizado, que aporta presencia y orden visual al espacio.

Colocación Pedestal

Dimensiones Largo: 450mm Ancho: 435mm Alto: 835mm

Peso 34.0 kg

Material Porcelana

Forma Rectangular



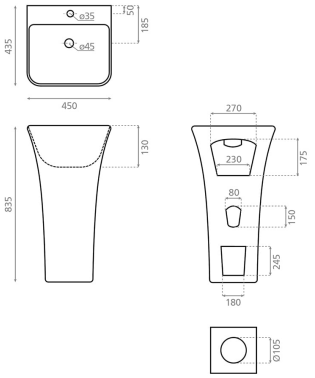

Bath Collection SL Bajada del Caleruco 21A / 39012 Santander, España
T. +34 942 321 222 / info@bathcogroup.com / bathcollection.com