

STONE

Domed pedestal

REF. 00616

La piedra natural se eleva en un formato pedestal de fuerte presencia. Un lavabo escultórico que dota al espacio de autenticidad.



Colocación Pedestal

Dimensiones Diámetro: 425mm Alto: 870mm

Peso 117.5 kg

Material Piedra

Forma Circular

Colores disponibles



Beige



Negro

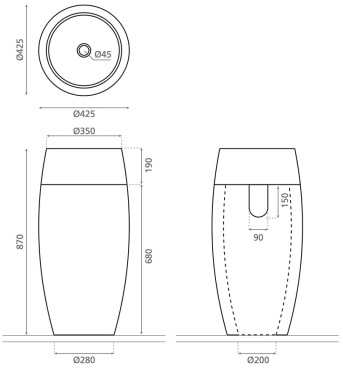

Bath Collection SL Bajada del Caleruco 21A / 39012 Santander, España
T. +34 942 321 222 / info@bathcogroup.com / bathcollection.com