

PORCELAIN

Cerdeña

REF. 0052

Porcelana brillo en un formato que desaparece bajo la encimera. Un acabado discreto y elegante que refuerza la continuidad visual del mueble.

Colocación Bajoencastre

Dimensiones Diámetro: 380mm Alto: 170mm

Peso 4.0 kg

Material Porcelana

Forma Circular



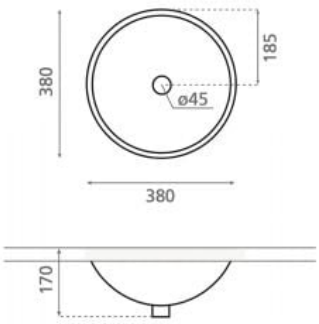

Bath Collection SL Bajada del Caleruco 21A / 39012 Santander, España
T. +34 942 321 222 / info@bathcogroup.com / bathcollection.com